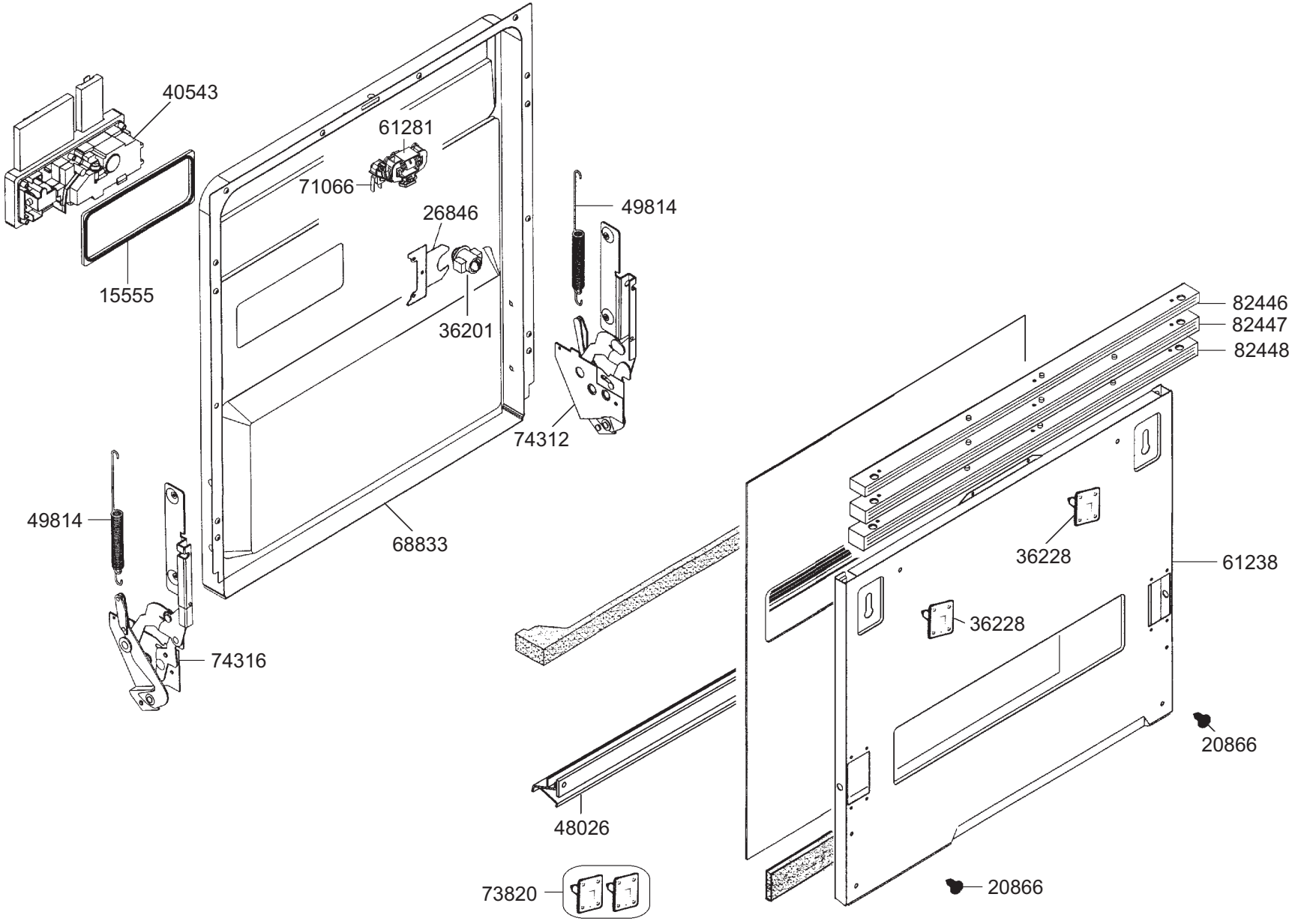
40543
61281
71066
26846
49814
15555
36201
74312
49814
68833
74316
82446
82447
82448
36228
61238
36228
20866
48026
73820
20866

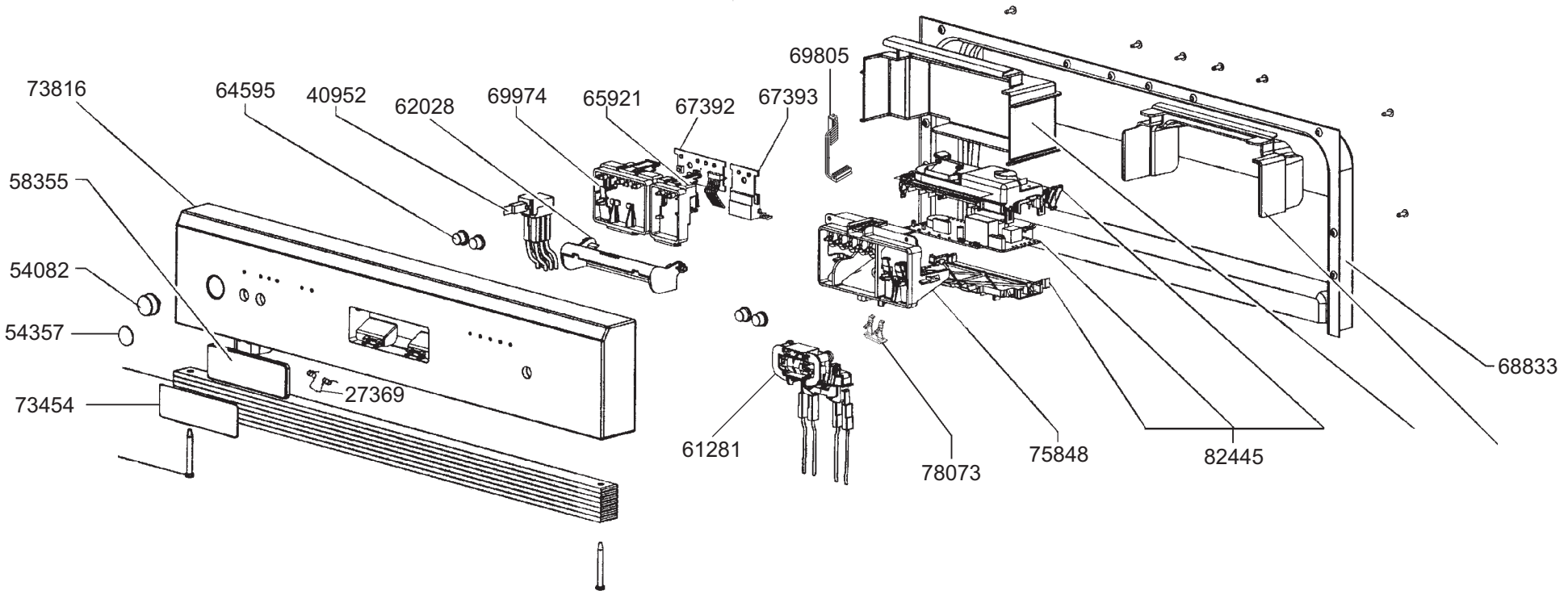
73816
64595
40952
62028
69974
65921
67392
67393
69805
58355
54082
54357
73454
27369
61281
78073
75848
82445
68833

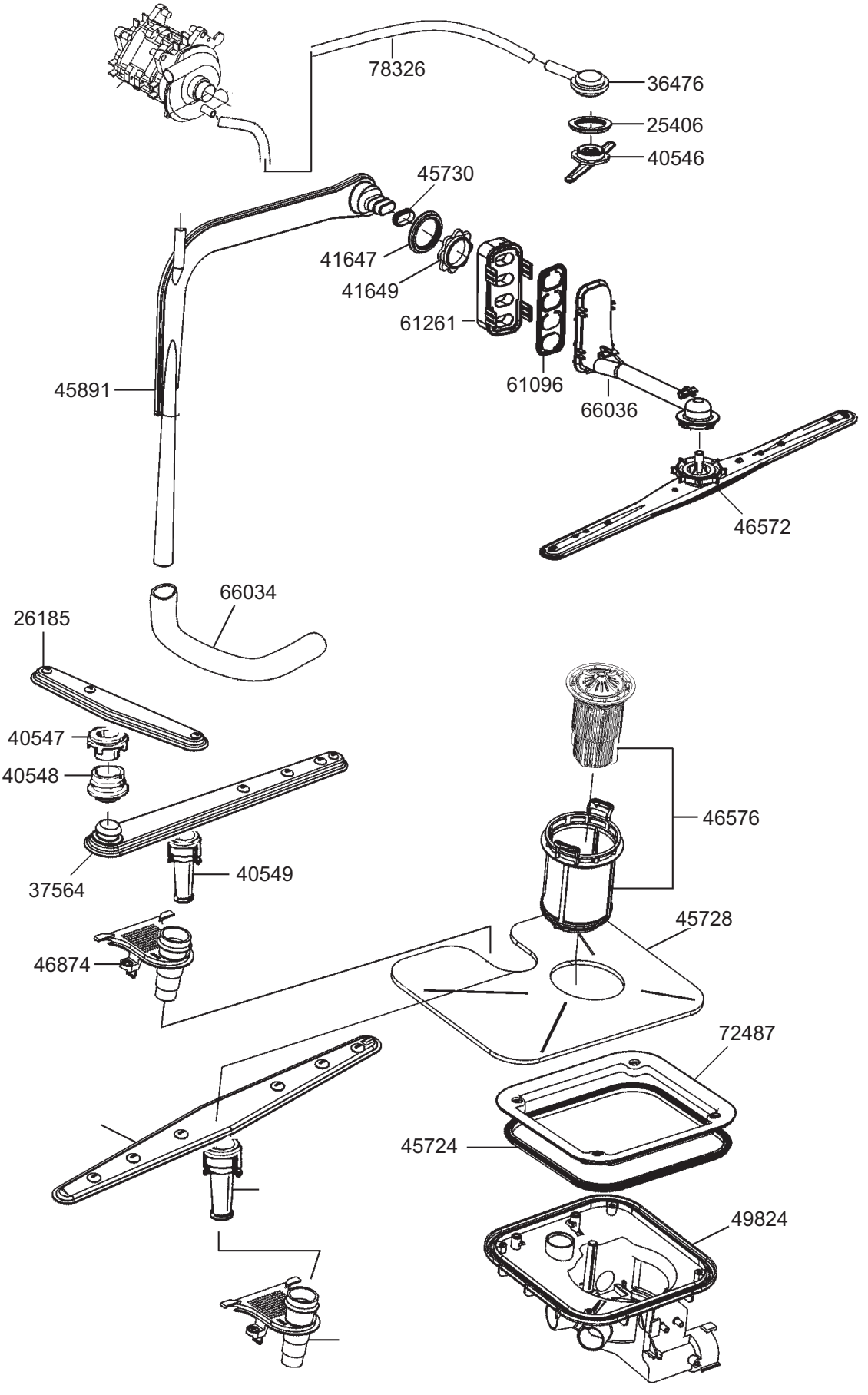
78326
36476
25406
40546
45730
41647
41649
61261
61096
66036
45891
46572
66034
26185
40547
40548
37564
40549
46874
46576
45728
72487
45724
49824

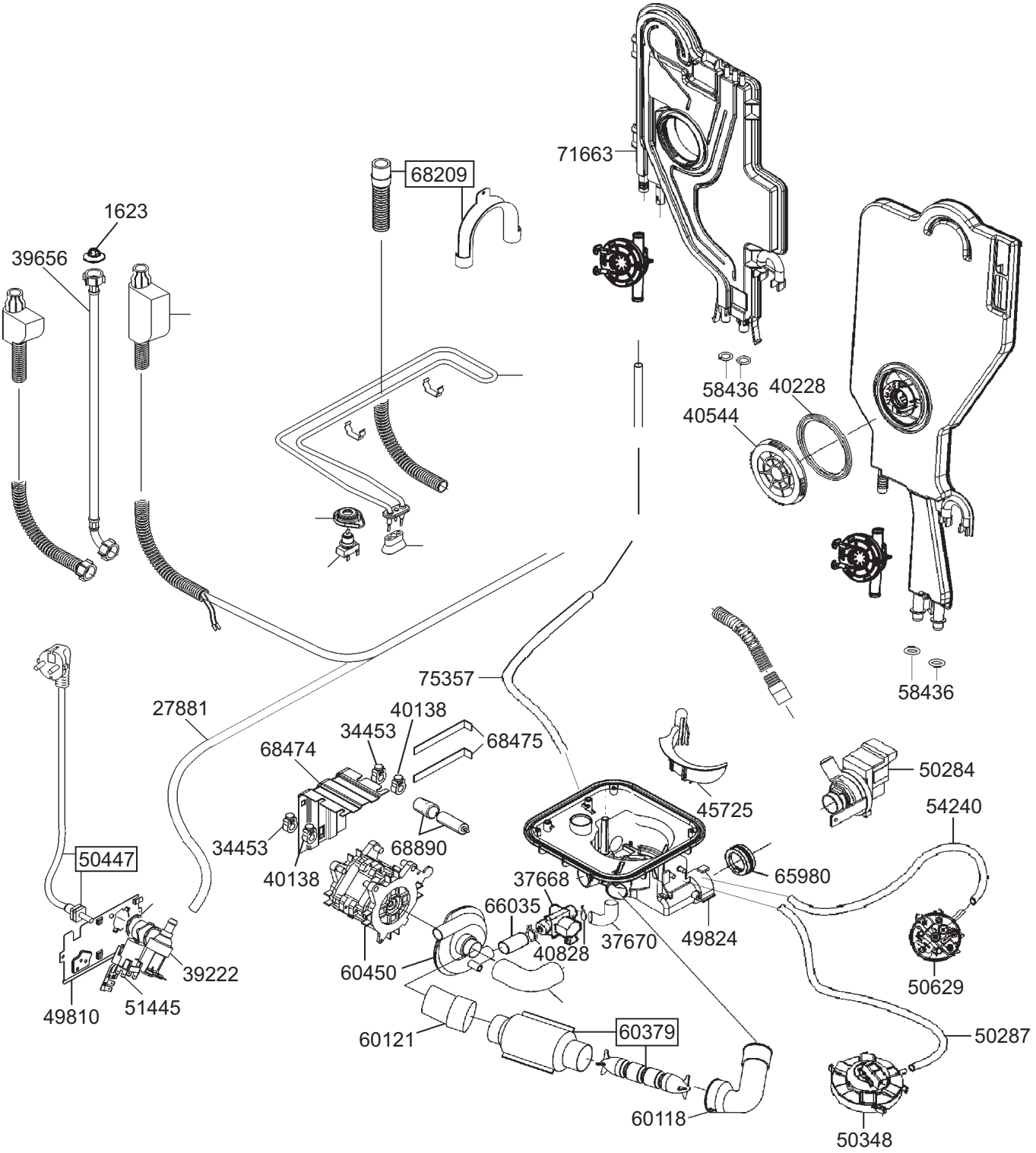
71663
68209
1623
39656
58436
40228
40544
58436
75357
27881
40138
34453
68475
68474
50284
45725
54240
34453
68890
40138
50447
37668
65980
66035
37670
49824
40828
39222
60450
50629
51445
49810
60121
60379
50287
60118
50348

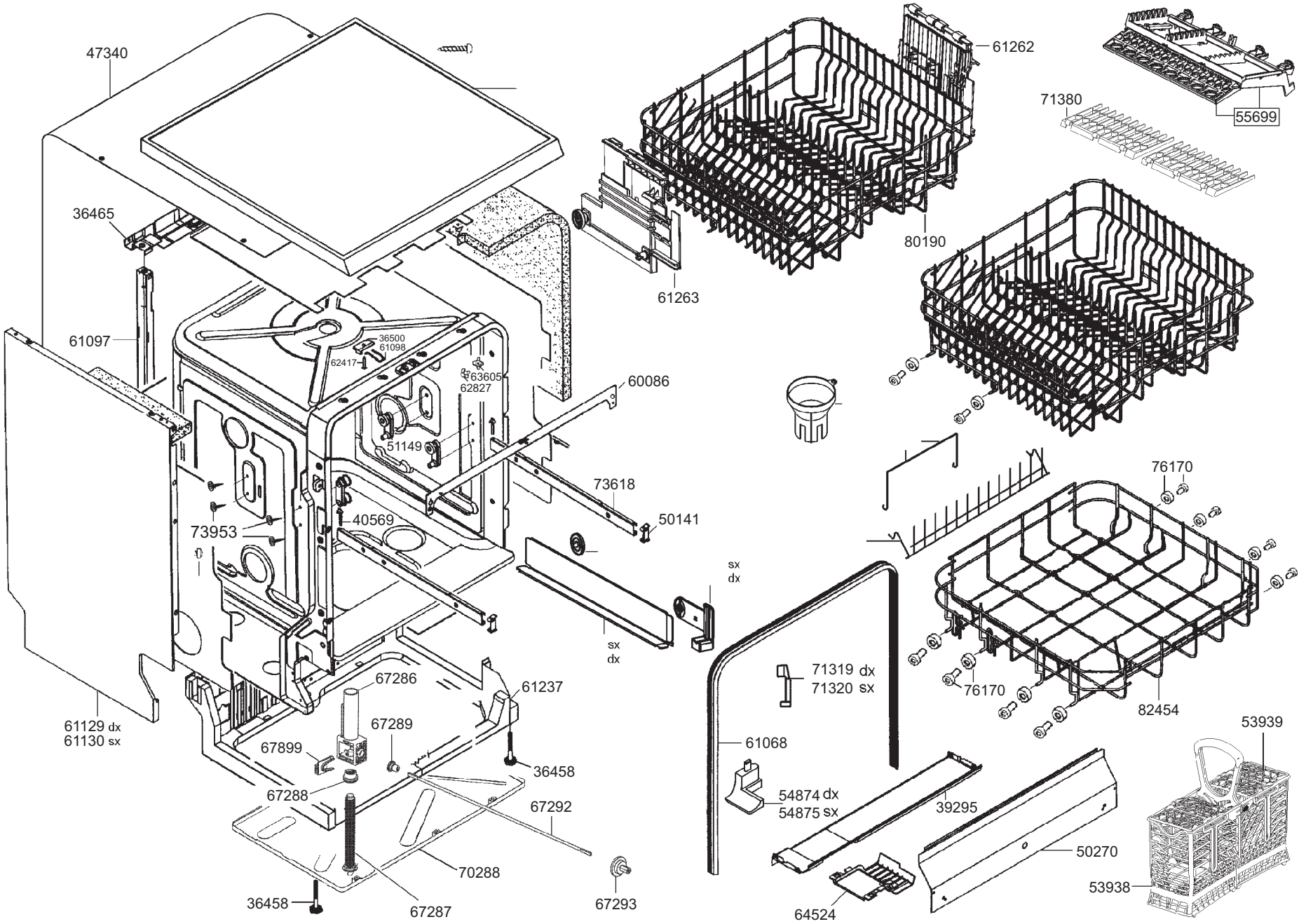
47340
36465
61097
36500
61098
62417
63605
62827
60086
51149
73618
50141
73953
40569
sx
dx
sx
dx
61129 dx
61130 sx
67286
61237
67289
67899
36458
67288
67292
70288
36458
67287
67293
61262
71380
55699
80190
61263
76170
76170
82454
71319 dx
71320 sx
61068
54874 dx
54875 sx
39295
50270
64524
53939
53938